CARMA DINING TABLE

1090548

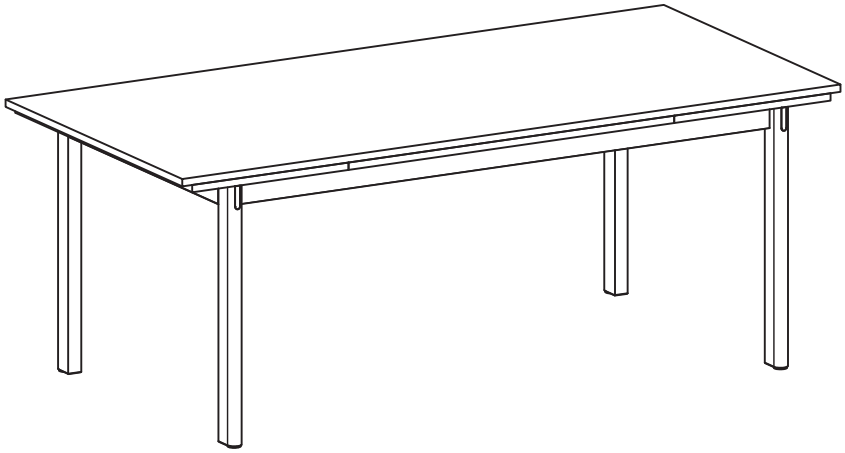

W2000xH750xD950mm

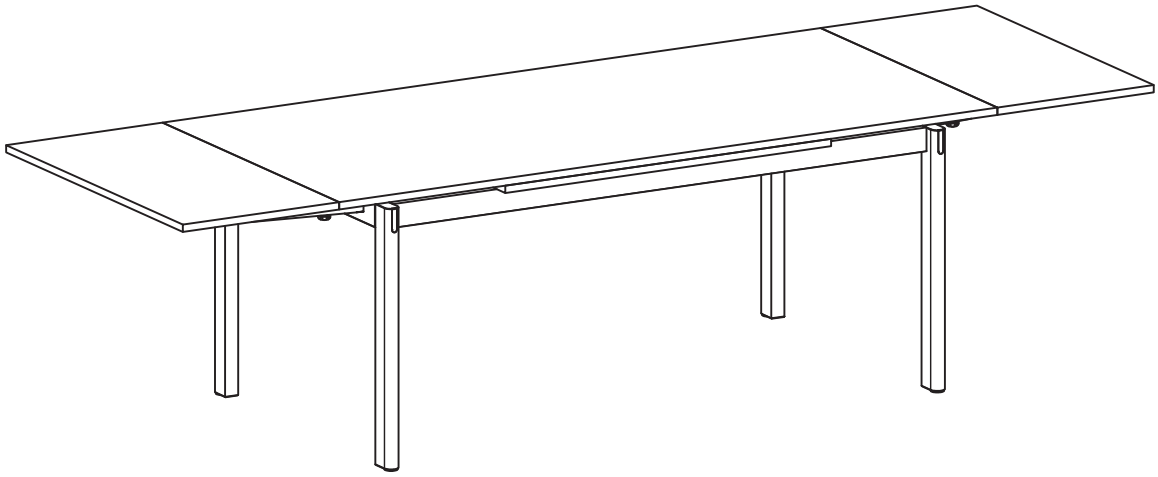

09/07/2026

DK

Tillykke med dit nye køb.

Følg vejledningen grundigt, og få det bedste resultat når du samler produktet.
Vi anbefaler altid at alle produkter samles på et blødt underlag som et tæppe eller lignende, dette for at undgå at skade produktet under samlingen.
Produktet skal efterspændes efter en måned, og efterfølgende ved behov.
Har du spørgsmål til pleje og vedligeholdelse af produktet se da vores plejeguide på vores hjemmeside eller kontakt vores kundeservice.
Venlig hilsen, ILVA

SE

Grattis till ditt nya köp.

Följ instruktionerna noggrant och skapa det bästa resultat när du monterar din produkt.
Vi rekommenderar alltid att alla produkter monteras på ett mjukt underlag som t.ex. en matta eller liknande, för at undvika att produkten tar skada under montering.
Därvid ska produkten efterspännas efter en månad, och efterföljande vid behov.
Om du har frågor gällande skötsel och underhåll av produkten, se vår skötselguide på vår hemsida eller kontakta vår kundservice.
Med vänlig hälsning, ILVA

GB

Congratulations on your new purchase.

Follow the instructions carefully and get the best result when assembling the product.
We always recommend that all products are assembled on a soft surface such as a carpet or similar, to avoid damaging the product during assembly.
The product must be tightened again after one month, and subsequently as needed.
If you have any questions about care and maintenance of the product, please see our care and maintenance guide on our website or contact our customer service.
Kind regards, ILVA

Anbefalet / Rekommenderad / Recommended

Værktøj / Verktyg / Tools

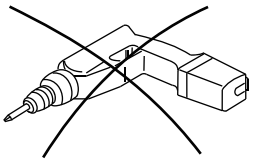

MATERIALELISTE HARDWARE / MATERIALLISTA HÅRDVARA / MATERIAL LIST HARDWARE

A/x4	**B**/x4	**C**/x1	**D**/x8	**E**/x4	**F**/x10
M8x40mm	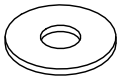 Ø8/Ø22mm	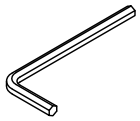 N5	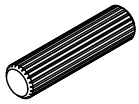 Ø10x40mm	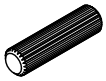 Ø8x30mm	M6x65mm
G/x18	**H**/x18	**J**/x1	**K**/x4	**L**/x4	**M**/x4
Ø6mm	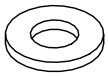 Ø6/Ø12mm	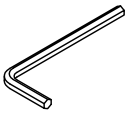 N4	M8x85mm	25x14x6.5mm	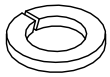 Ø8mm
N/x4	**P**/x1	**Q**/x8	**R**/x4	**S**/x4	
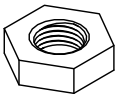 M8x12mm	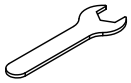 N12	M6x35mm	M8x65mm	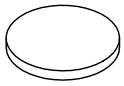 Ø35x3mm	

MATERIALELISTE PRODUKTDELE / MATERIALLISTA PRODUKTDELAR / MATERIAL LIST PRODUCT PARTS

Box 1/2:

②/x1	⑤/x2	
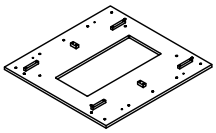	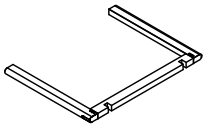	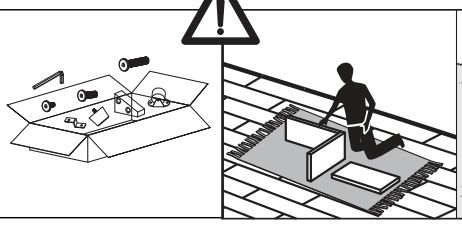

Box 2/2:

①/x1	③/x2	④/x2	⑥/x4	
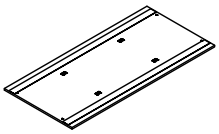	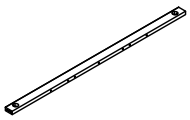	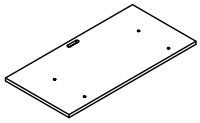	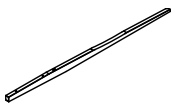	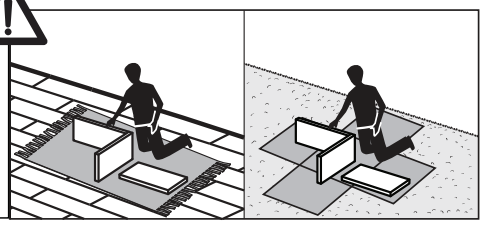

STEP 1

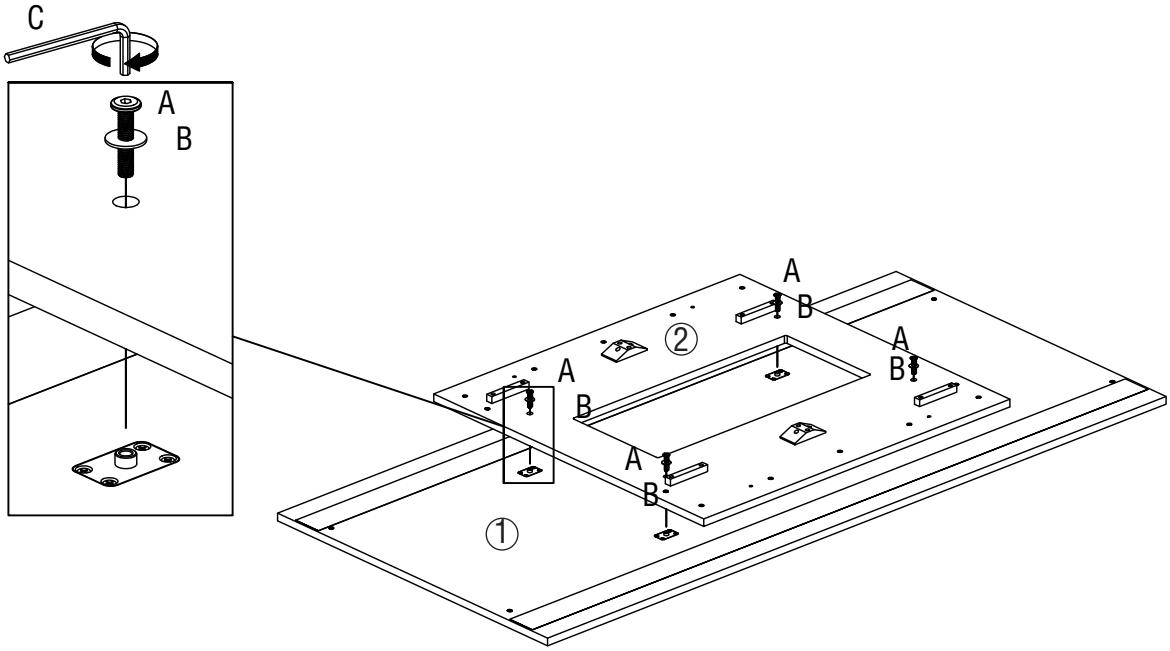

STEP 2

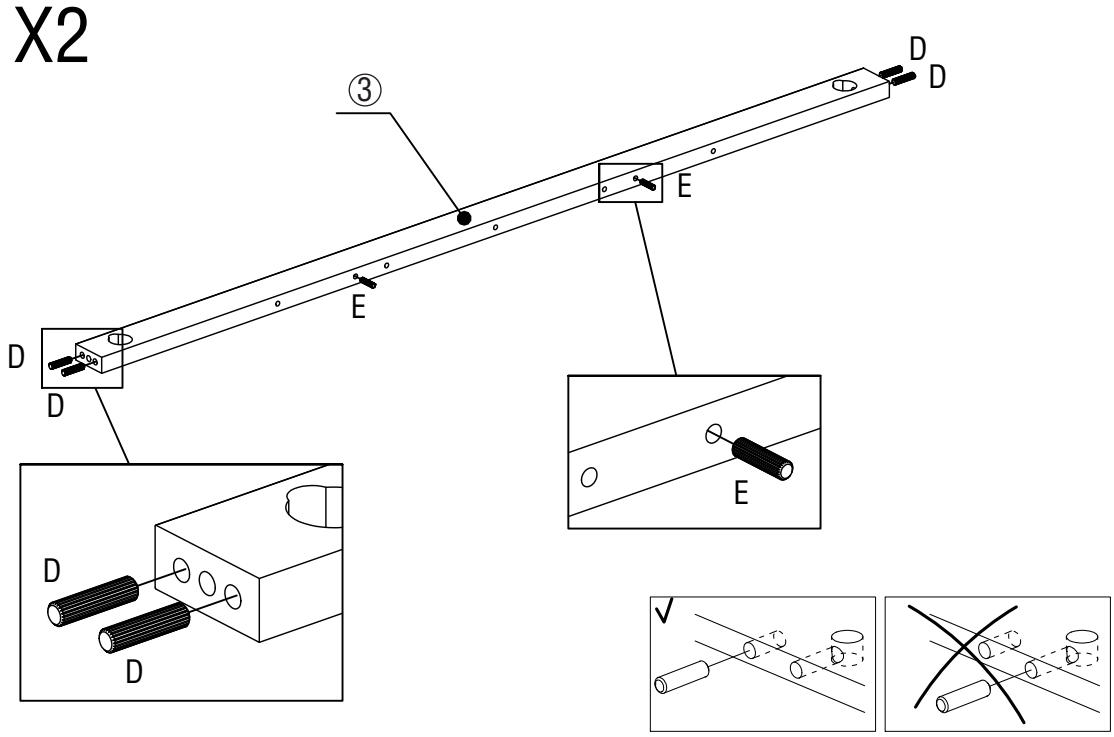

STEP 3

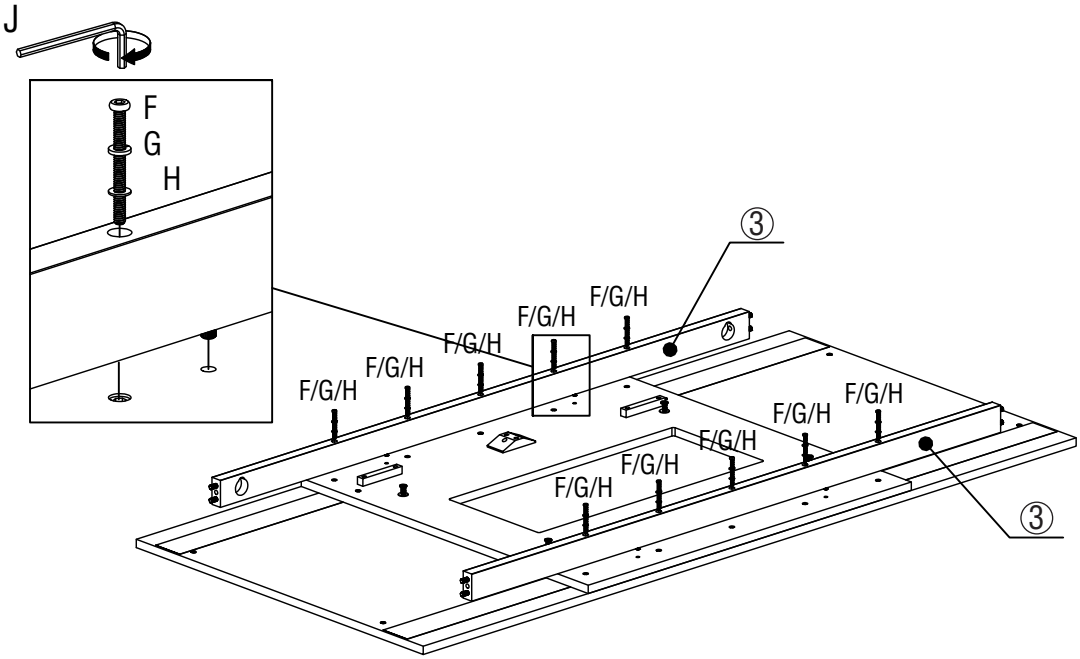

STEP 4

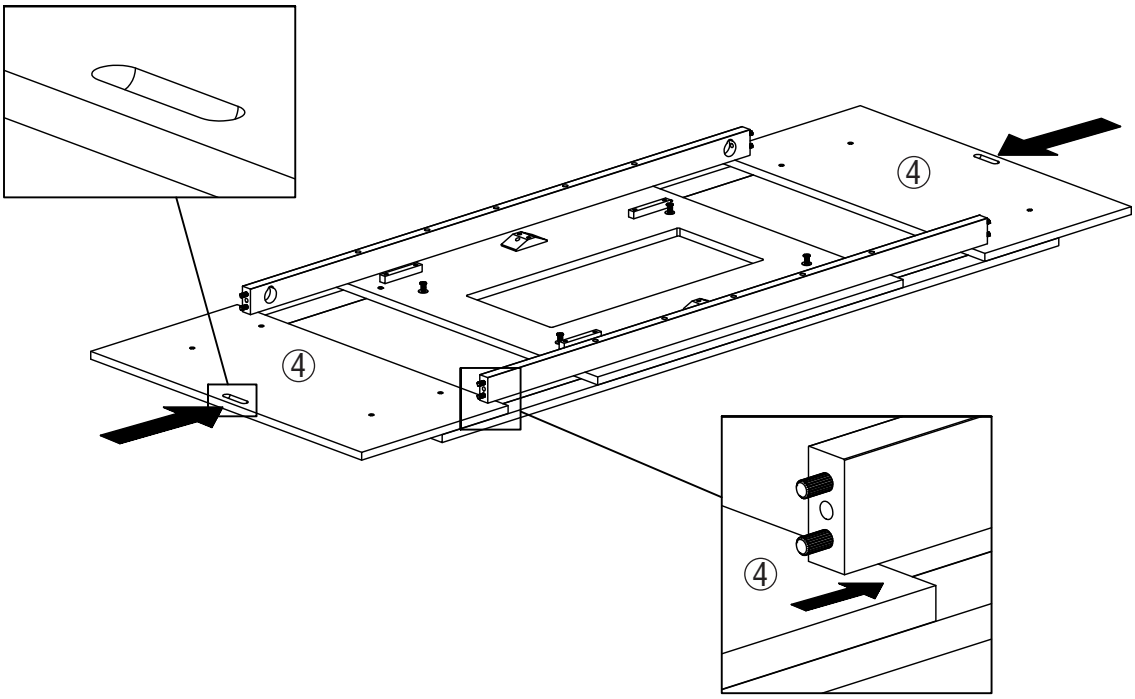

STEP 5

X2

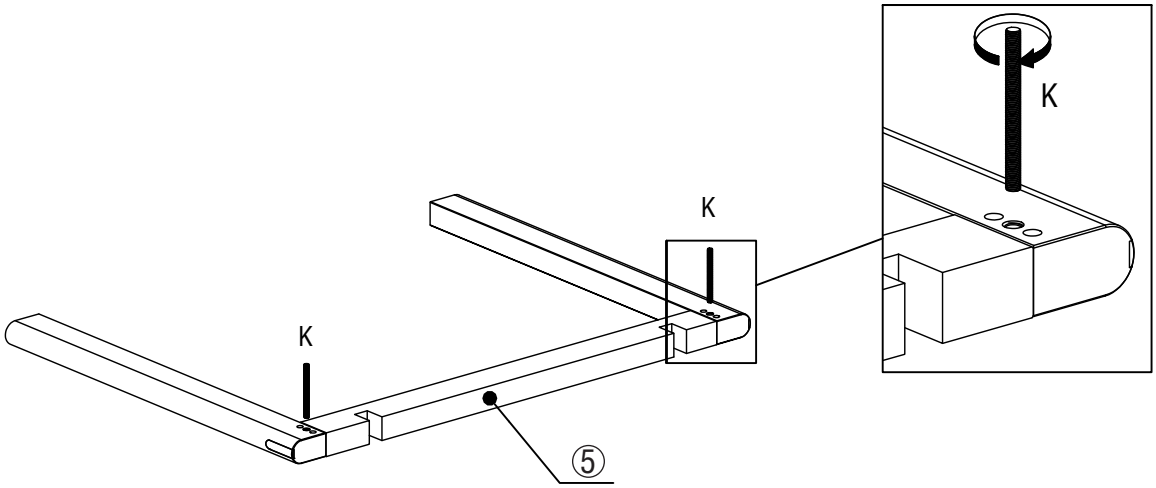

STEP 6

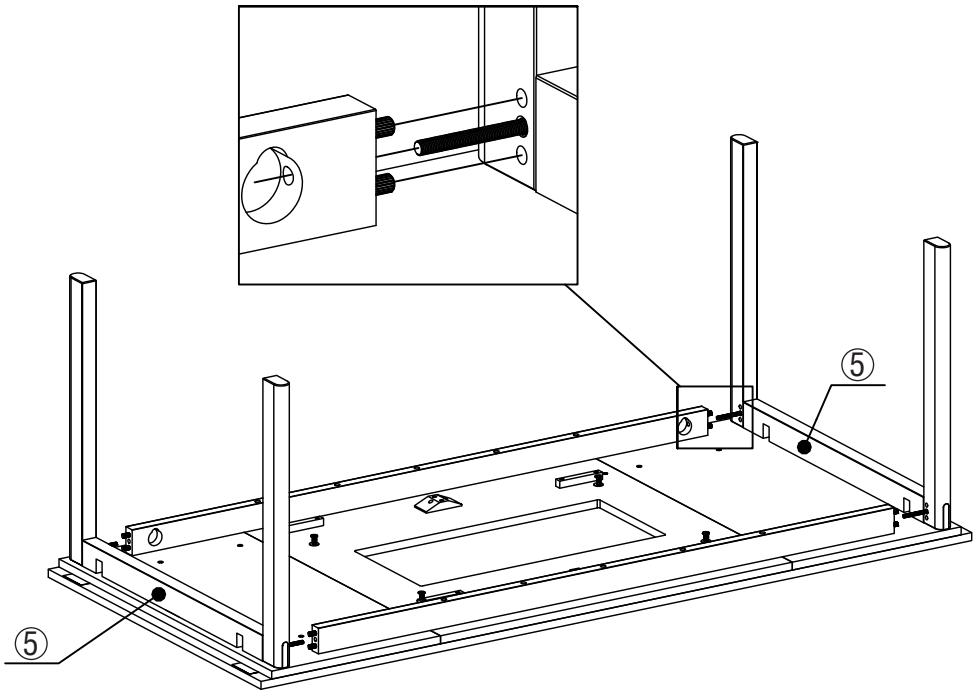

STEP 7

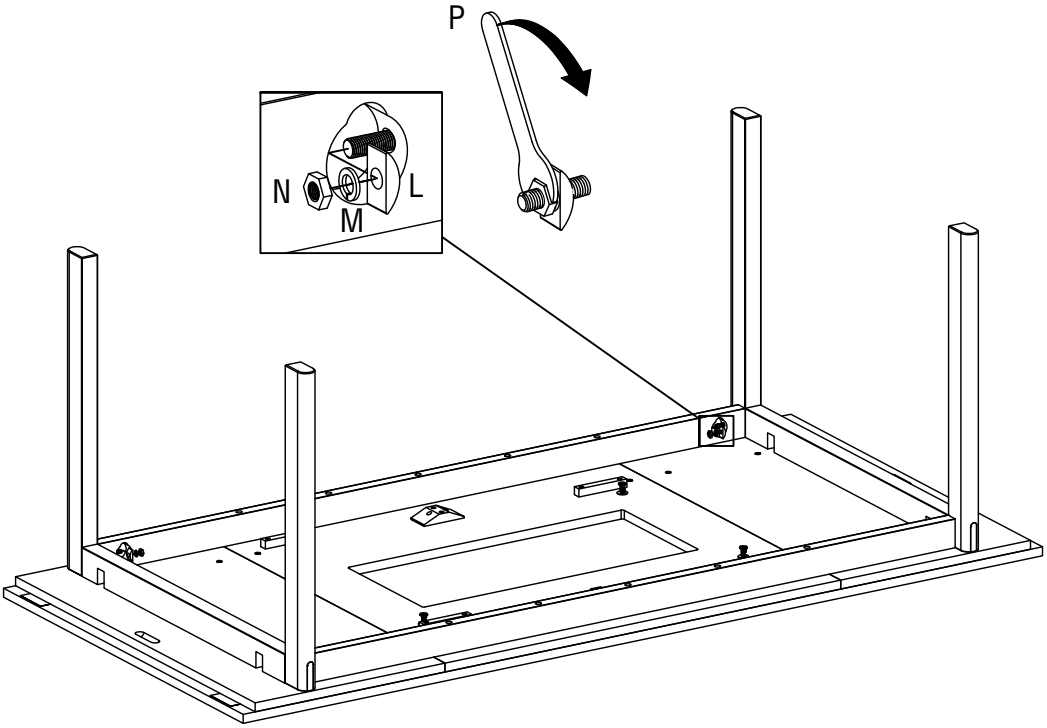

STEP 8

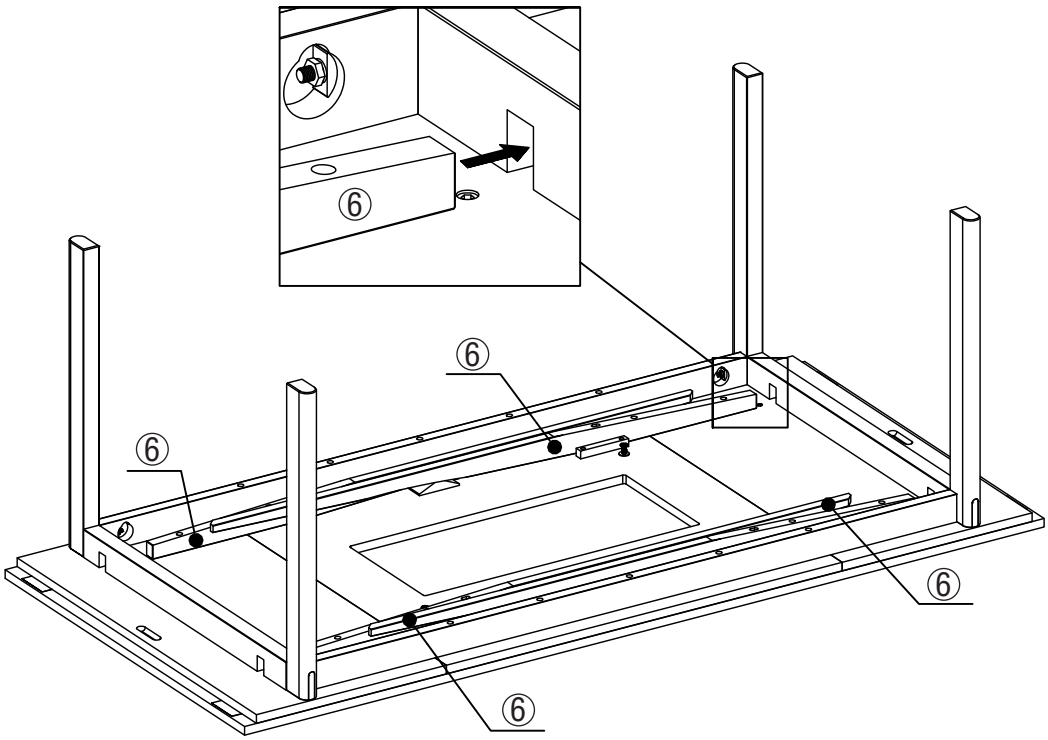

STEP 9

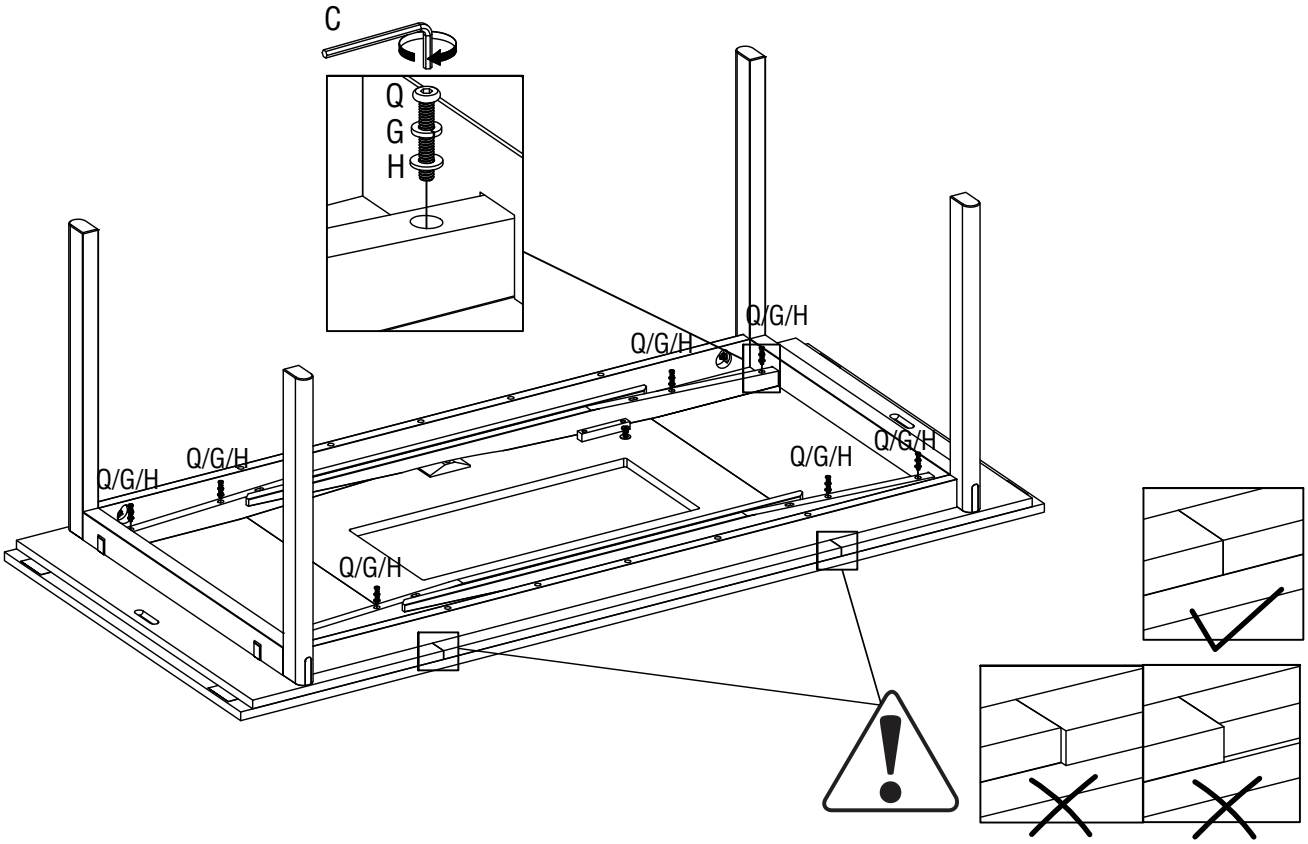

STEP 10

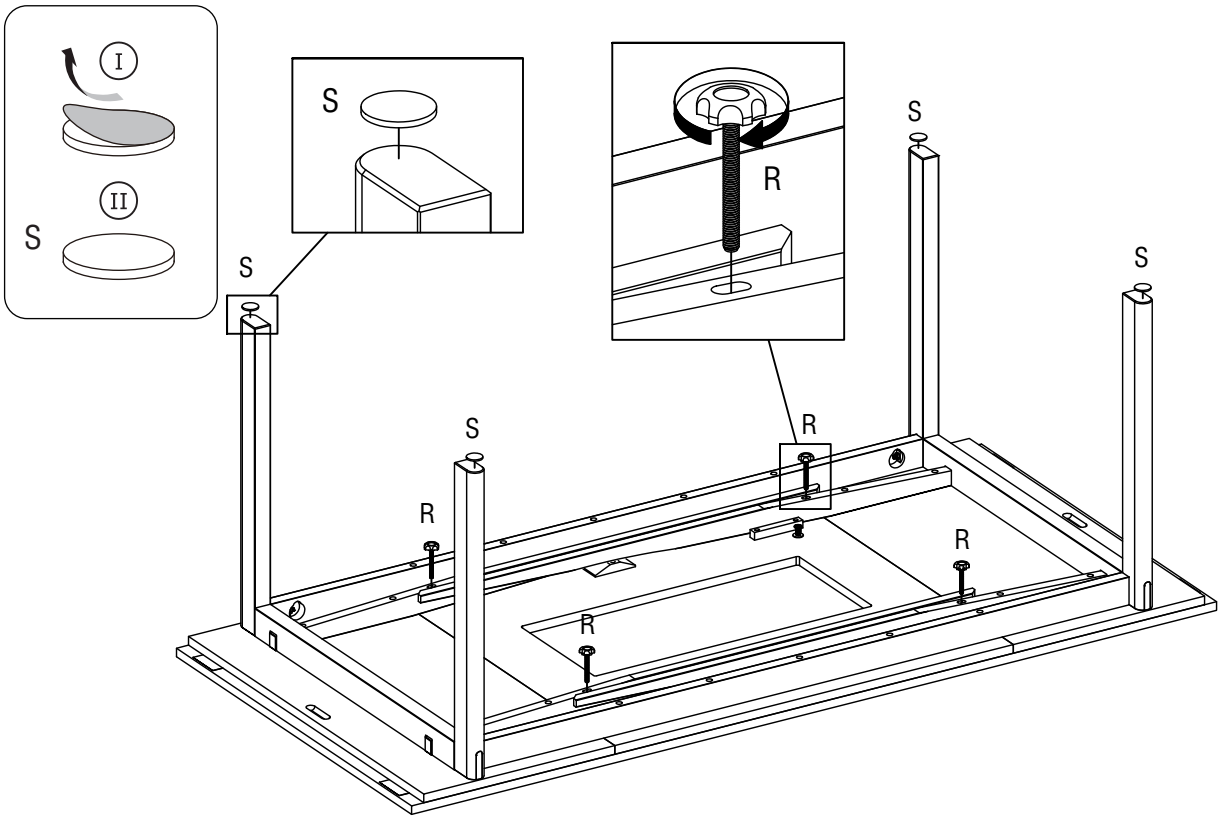

STEP 11

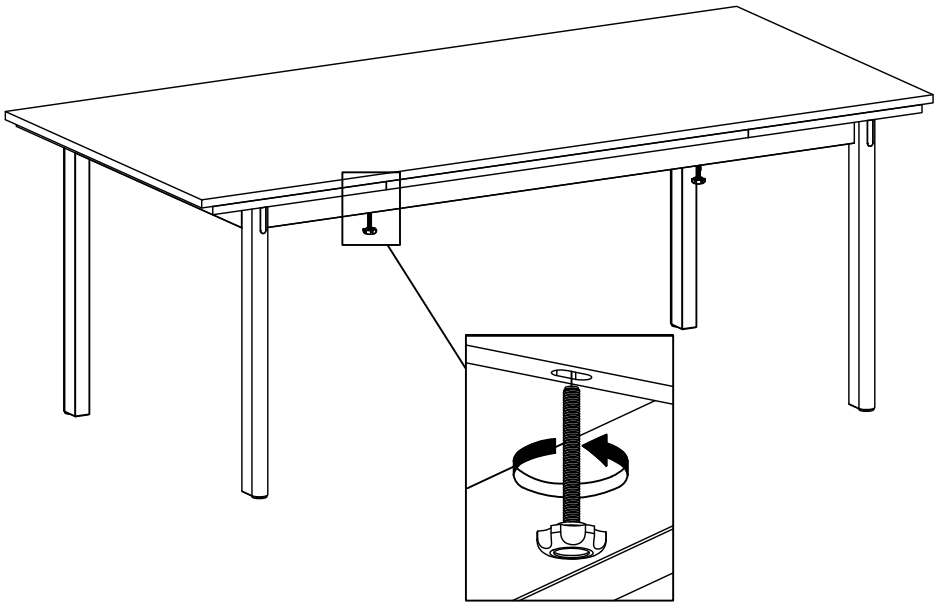

STEP 12

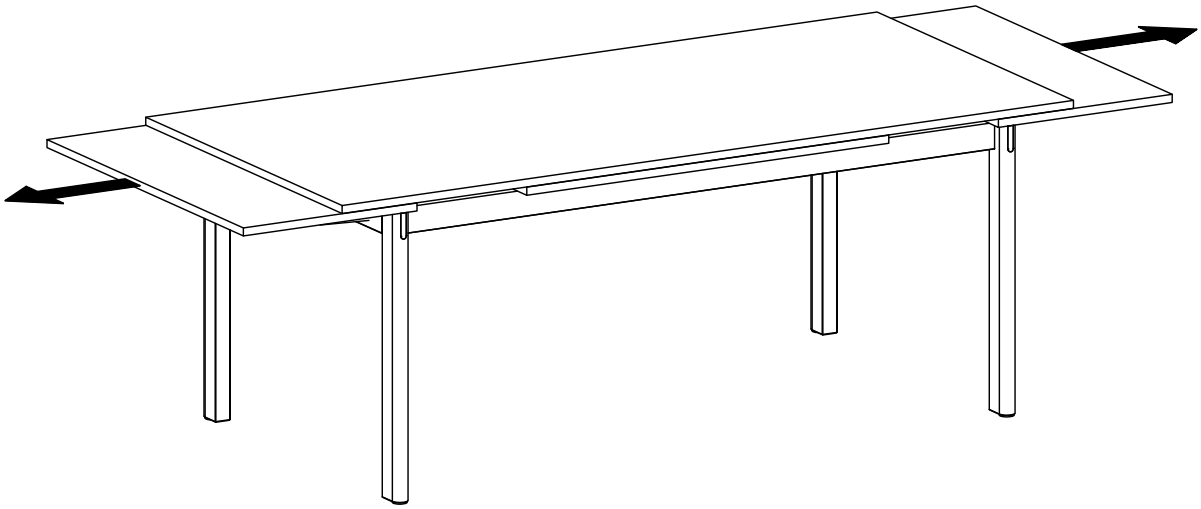

STEP 13

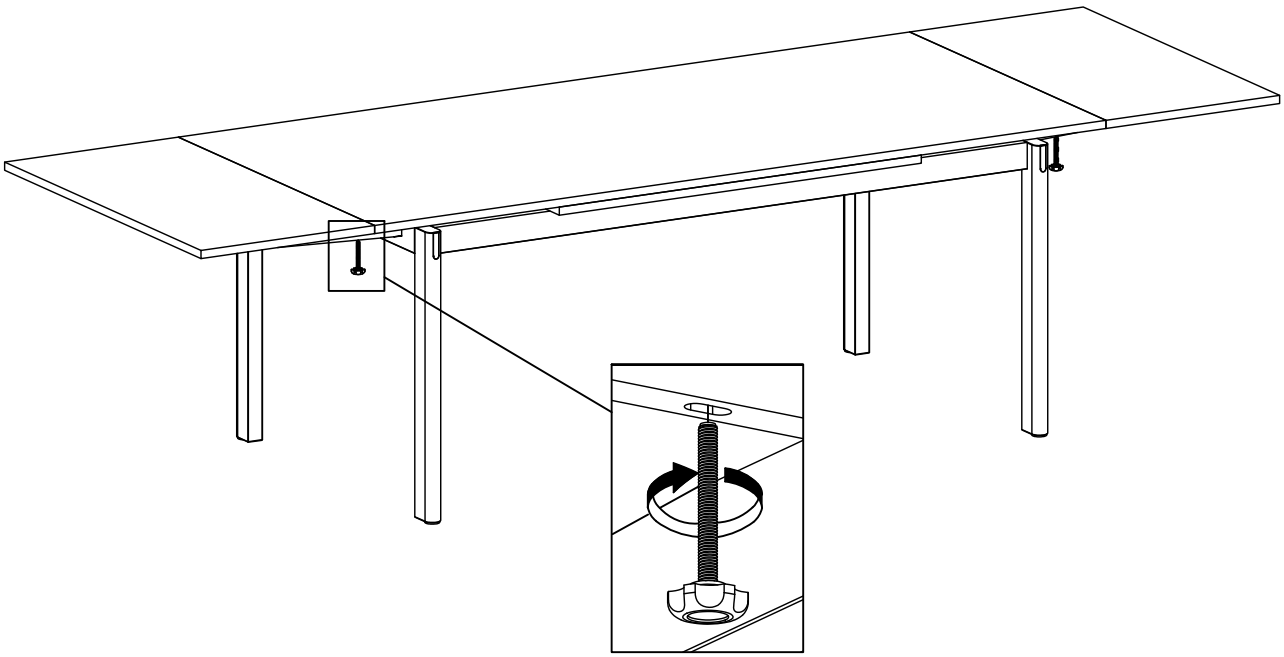

STEP 14

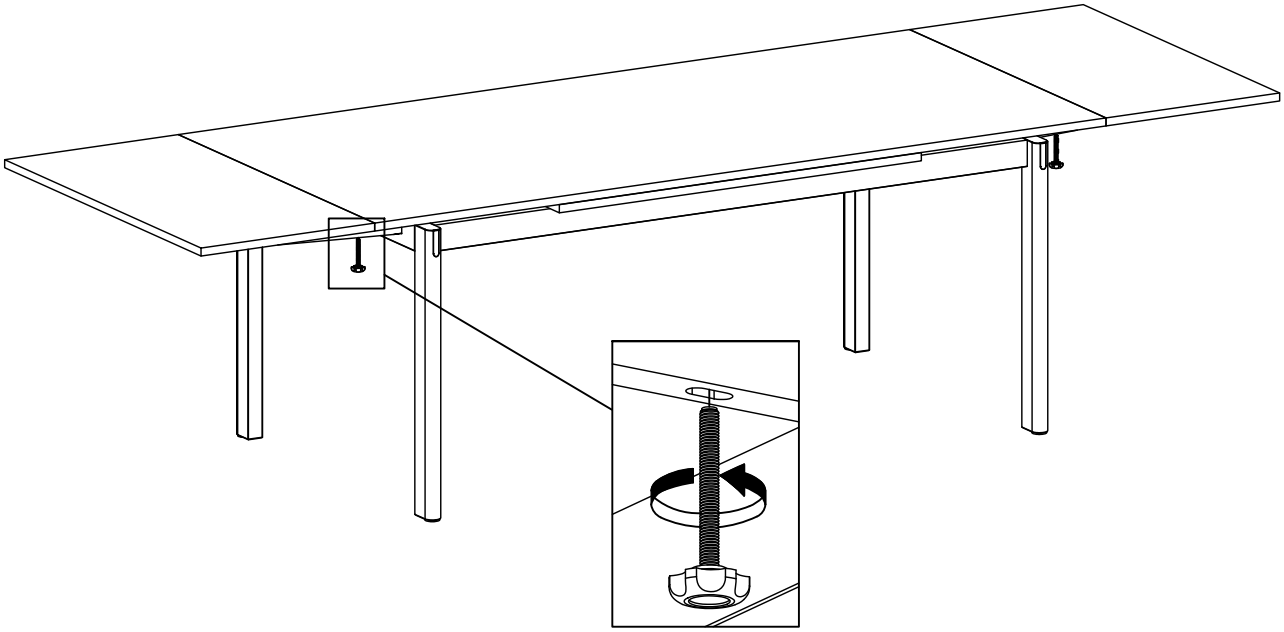

STEP 15

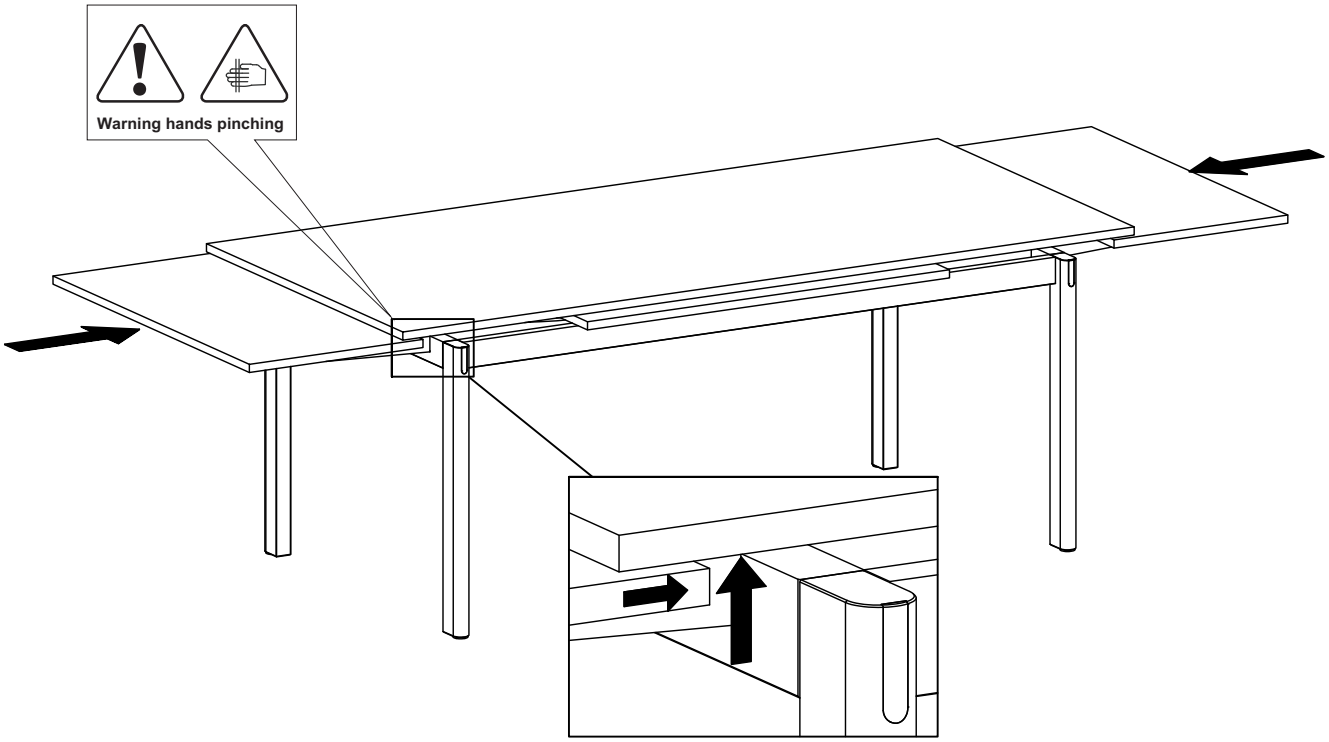

STEP 16

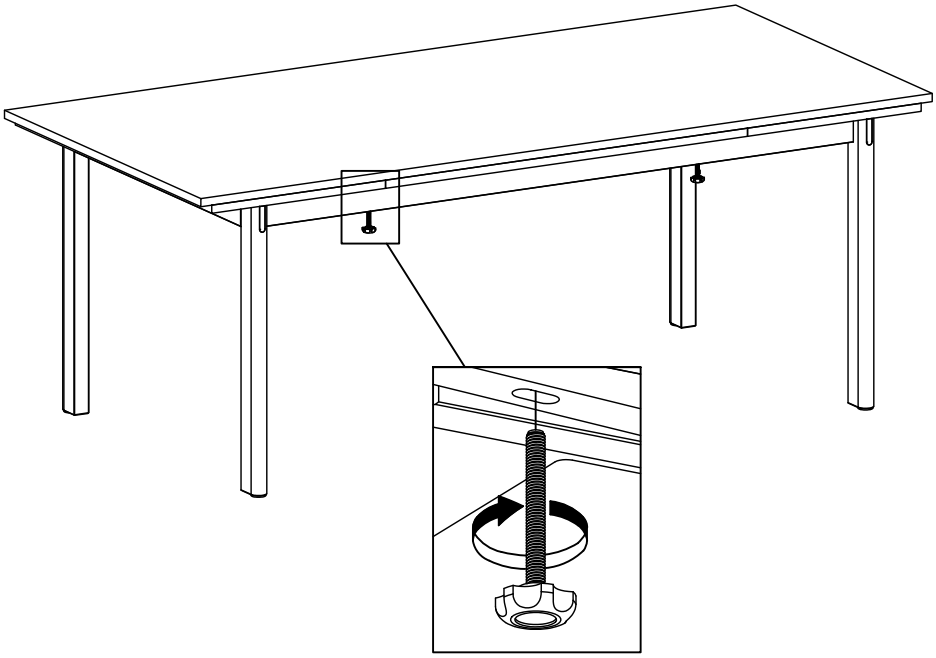

MAKS BELASTNING/MAX BELASTNING/MAX LOAD

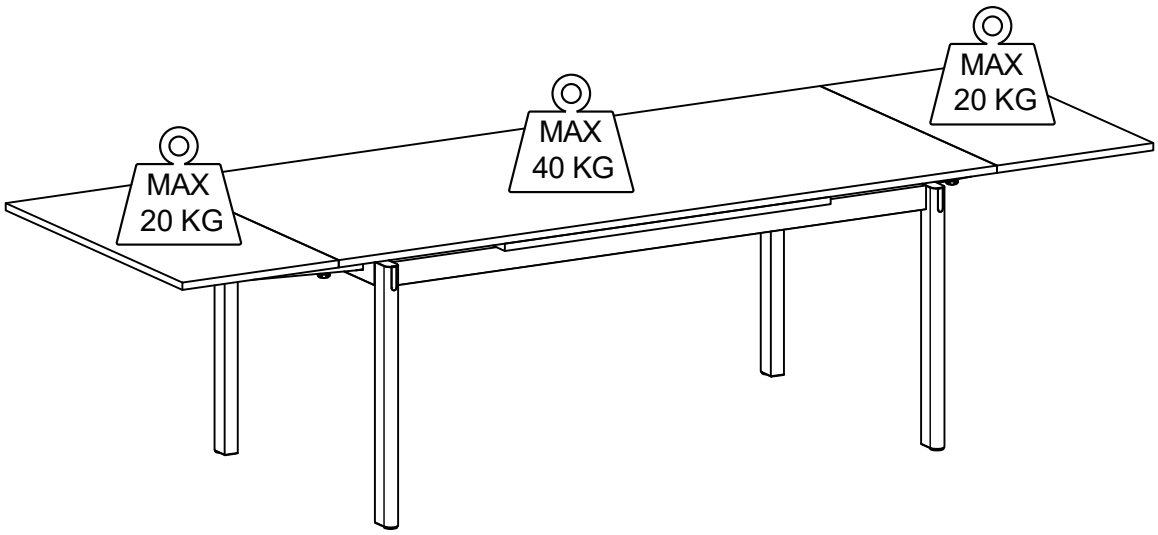

ID/PO LABEL ID/PO LABEL ID/PO LABEL

Hos ILVA vil vi gerne gøre det så nemt og hurtigt som muligt for dig, hvis du får brug for at reklamere over en vare. Derfor er alle vores produkter forsynet med en ID-label, som hjælper os med at spore den vare du har købt.
Labelen sidder diskret på produktet og kan variere i udseende afhængigt af varen. På større eller tungere produkter anbefaler vi, at du tager et billede af labelen og gemmer det. Så har du alle oplysninger lige ved hånden, hvis du får brug for dem senere – og vi kan hjælpe dig endnu hurtigere.

Hos ILVA vill vi göra det så enkelt och smidigt som möjligt för dig om du behöver reklamera en vara. Därför är alla våra produkter försedda med en ID-etikett som hjälper oss att spåra just den vara du har köpt.
Etiketten sitter diskret på produkten och kan se olika ut beroende på varutyp. På större eller tyngre produkter rekommenderar vi att du tar ett foto av etiketten och sparar det. Då har du all information lätt tillgänglig om du skulle behöva den senare – och vi kan hjälpa dig ännu snabbare.

At ILVA, we want to make it as easy and efficient as possible for you if you ever need to make a claim about a product. That's why all our products come with an ID label that helps us track the specific item you purchased.
The label is discreetly placed on the product and may look different depending on the type of item. For larger or heavier products, we recommend taking a photo of the label and saving it. This way, you'll have all the information at hand should you need it later – and we can assist you even faster.

ILVA

ILVA number

Damvej 9
DK-8471 Sabro
www.ilva.dk

PO number

Eksempel / Exempel / Example